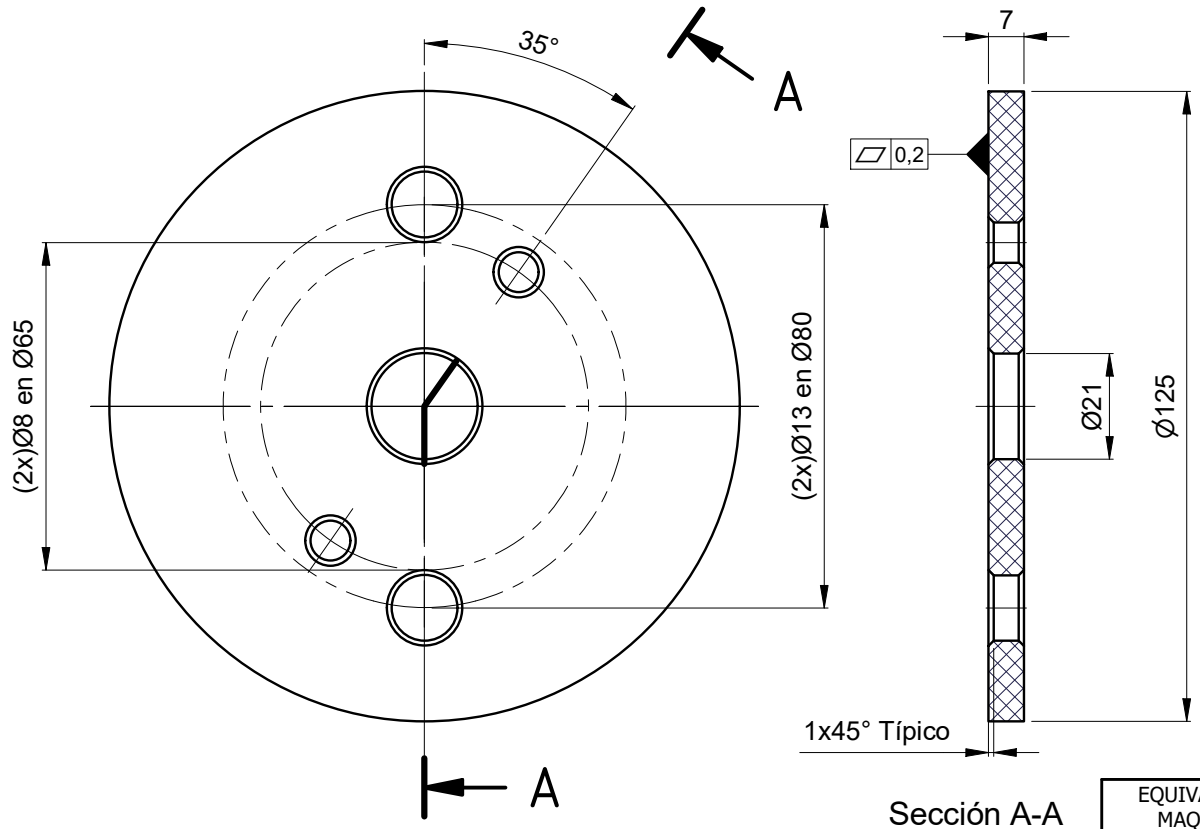

Sección A-A
Esc.: (1 : 1.5)

NOTA:

Material: Teflón o Polietileno
Dureza: Teflón: 62 Shore D
Polietileno: 91 ± 5 Shore D
Módulo Elástico: 2 Gpa
Densidad: Teflón: 0,91 gm/cm³
Polietileno: 0,94 a 0,96 gm/cm³

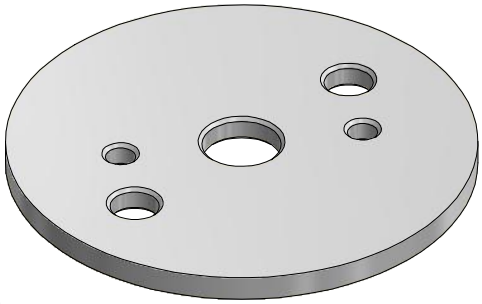

Isométrico

Metro de Medellín
AS BUILT
COMO CONSTRUIDO
ESTE DOCUMENTO FUE ENVIADO POR CORREO VERIFICADO
2019-02-21

3.2

smecon s.a.s.
Aseguramiento Metrologico Y Control

EQUIVALENCIAS DE MAQUINADOS

ANSI	DIN - ISO 1302
4	0,1
8 / 16	0,2 / 0,4
32 / 63 / 125	0,8 / 1,6 / 3,2
250 / 500	6,3 / 12,5

DIN - ISO 1302 EN MICROMETROS
ANSI EN MICROPULGADAS

VARIACIONES MÁXIMAS PERMISIBLES DIMENSIONES EN mm ISO 2768 - m

De / Hasta	0 a 6	6 a 30	30 a 120	120 a 400	400/1000	1000/2000	2000/4000	+ 4000
Maquinado	±0,1	±0,2	±0,3	±0,5	±0,8	±1,2	±2,0	±3,0
Elastómero	±0,2	±0,5	±0,8	±1,2	±2,0	±3,0	±4,0	±6,0

Material:	Ver nota
Tratamiento:	NA
Dureza:	Ver nota
Certificados:	Metrología (100% Suministro), Material

Rev.	Coord.	Modificaciones	Vo.Bo.	Fecha

Elaboró	Jimmy A. Vega 2006-03-31	Dimensiones en: Milímetros (mm)	
Revisó	Marlon Vega 2012-11-21	Escala	Proyección
Aprobó	Metro de Medellín 2020-02-12	1:1.5	

Instalación:	CABLES
Sistema:	CABINAS METRO CABLE
Subsistema:	SUSPENSIÓN TC 8
Equipo:	CORRECTOR DE EQUILIBRIO
Descripción:	ARANDELA " D " SEPARADORA BLOQUES ELÁSTICOS

ÁREA DE I+D+i

Rev.	A4	000852	Cod.	
2028013	2005-004		1	1
Código SAP	Requerimiento No.	Reemplaza a:	Hoja:	De:

METRO DE MEDELLIN
CALIDAD DE VIDA

ESTE PLANO Y TODA LA INFORMACIÓN EN ÉL CONTENIDA SON PROPIEDAD DEL METRO DE MEDELLÍN, EL USO INDEBIDO O LA REPRODUCCIÓN TOTAL O PARCIAL DE ESTE SIN LA PREVIA AUTORIZACIÓN DEL METRO DE MEDELLÍN PODRÁ SER DEMANDADO POR LA VIOLACIÓN A LOS DERECHOS DE AUTOR.

Formato A4 (210x297) según DIN (476 / 823) ISO 5457